SPECIFICATION APPLIED

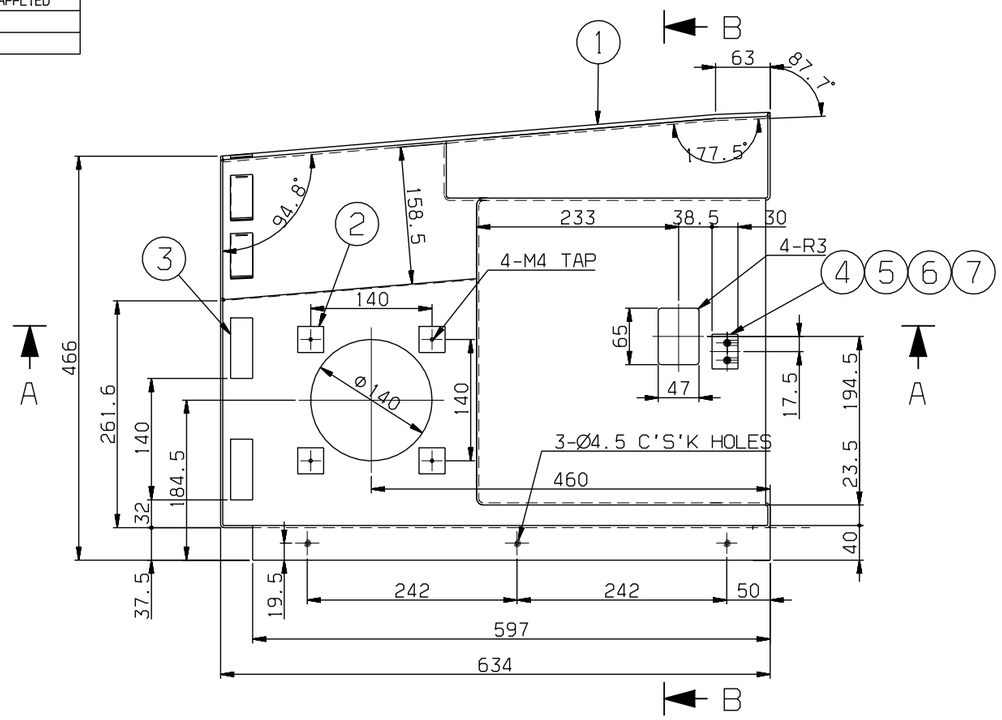


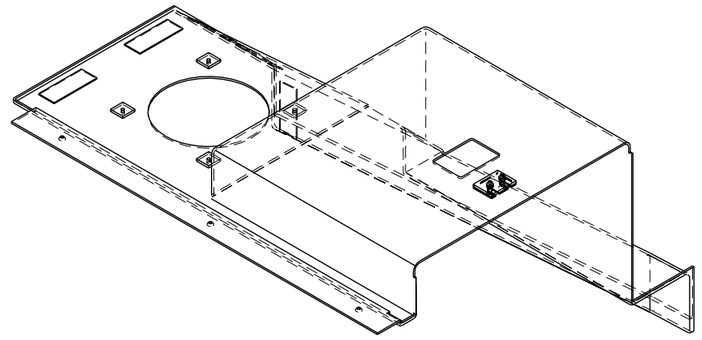

ISOMETRIC VIEW
SCALE=1/10

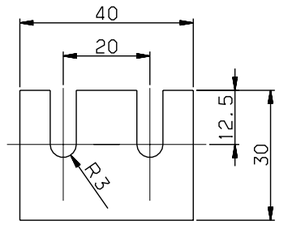


DETAIL #5
SCALE=1/1

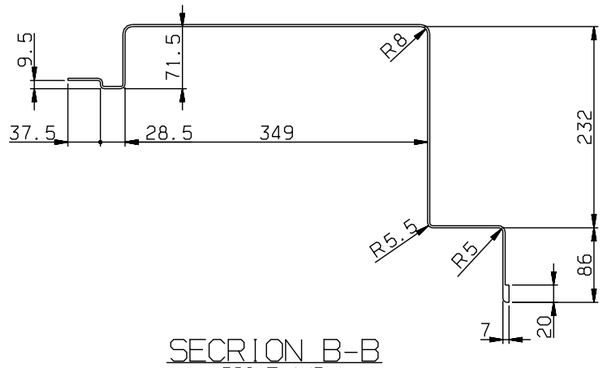


SECRION B-B
SCALE=1/5

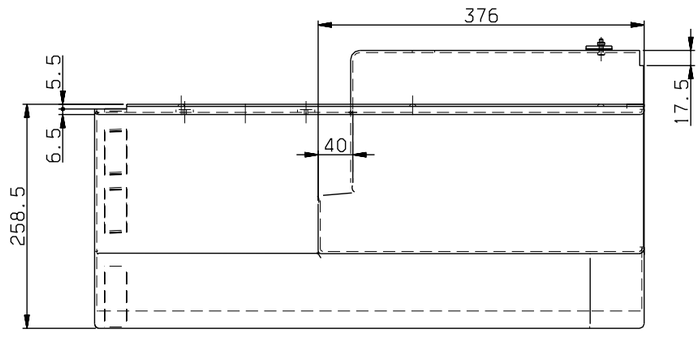


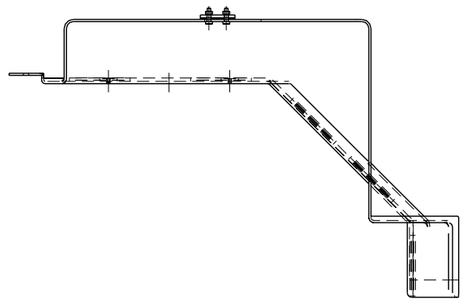

NOTE:
1. UNSPECIFIED DIMENSION SHALL BE ACCORDING TO 3-D DATA.
2. PART NO.3 SHALL BE STRONGLY GLUED BY DP8005 OR EQUIVALENT.

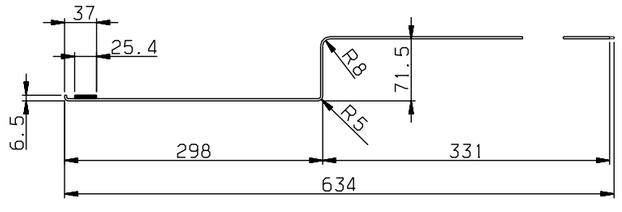


SECTION A-A
SCALE=1/5

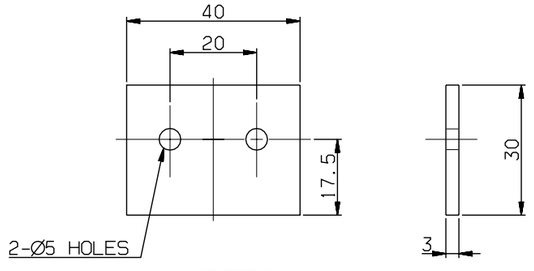


DETAIL #4
SCALE=1/1

| 8 | RS60801-004S | WASHER SPRING | SUS304 | 2 | | M4 |
|---|---|---|---|---|---|---|
| 7 | RS60401-005S | NUT HEX. | SUS304 | 2 | | M4 |
| 6 | RS60101-019S | BOLT HEX. | SUS304 | 2 | | M4X15 |
| 5 | RFC23008AN0-005 | LINER | SUS304 | 2 | | T1 |
| 4 | RFC23008AN0-004 | PLATE | SUS304 | 1 | | T3 |
| 3 | RFC23008AN0-003 | DUAL LOCK | ASSY | 4 | | 3M SJ3550, OR EQUIVALENT |
| 2 | RFC23008AN0-002 | PLATE | SS400 | 4 | | T3.2X30X30 |
| 1 | RFC23008AN0-001 | PANEL | FRP | 1 | | T2.5 |
| 품번 NO. | 부품 번호 PART NO. | 품 명 DESCRIPTION | 재 질 MATERIAL | 수량 Q'TY | 중량 W.T | 비 고 REMARKS |

| | | | |
|---|---|---|---|
| 승인 APP | H.G.RYU 2008.10.09 | 재질 MAT'L | ASSY |
| 검도 CHK | H.S.KIM 2008.10.09 | 총중량 G.W | |
| 설계 DGN | J.I.LEE 2008.10.09 | 일반공차 MC / WD / CT | |
| 제도 DRG | | SIZE | A2 |

명 칭 TITLE: PANEL CEILING(RIGHT)

도면 번호 DRG. NO: RFC23008AN0 MS | Ver. 00 | Rev. -A

SCALE 1/5 | 매수 SHEET 1 of 1

HYUNDAI Rotem 현대로템주식회사

| 기호 MARK | 일자 DATE | 변경 내역 DETAIL OF REVISION(E.C ZONE) | 설변번호 E.C NO. | 설계 DGN | 검도 CHK | 승인 APP |
|---|---|---|---|---|---|---|
| A x1 | 2010.07.12 | UPDATE. | 3D5101-U117 | J.I.LEE | H.S.KIM | H.G.RYU |

참고번호 REF. NO. FCP03625

08-3D5101 | FC-046 | 년-PRJT | 정리번호

| 치수 DIMENSION | | | |
|---|---|---|---|
| ~ 40 | 2 | 4 | |
| ~ 30 | 2 | 3 | |
| ~ 10 | 1 | 1.5 | |
| < 3 | 0.5 | 1 | |
| ~3150 | - | 7 | |
| ~1600 | 4 | 5 | |
| ~ 800 | 3 | 4 | |
| ~ 400 | 2 | 3 | |
| ~ 200 | 1.5 | 2 | |
| ~ 100 | 1 | 1.5 | |
| 등급 GRADE | | A | B |
| 주조 주강품 CASTING (±) | | | |
| ~ 20M | 8 | 14 | 24 |
| ~ 15M | 7 | 12 | 21 |
| ~ 12M | 6 | 10 | 18 |
| ~ 8M | 5 | 8 | 14 |
| ~ 4M | 4 | 6 | 11 |
| ~ 2M | 3 | 4 | 8 |
| ~ 1M | 2 | 3 | 6 |
| ~ 315 | 1 | 2 | 4 |
| ~ 120 | 1 | 2 | 3 |
| ~ 30 | 1 | 1 | 1 |
| 등급 GRADE | A | B | C |
| 용접 구조물 WELDING (±) | | | |
| ~ 20M | - | 6.0 | 8.0 |
| ~ 15M | - | 5.0 | 7.0 |
| ~ 12M | - | 4.0 | 6.0 |
| ~ 8M | - | 3.0 | 5.0 |
| ~ 4M | 0.8 | 2.0 | 4.0 |
| ~ 2M | 0.5 | 1.2 | 3.0 |
| ~ 1M | 0.3 | 0.8 | 2.0 |
| ~ 315 | 0.2 | 0.5 | 1.2 |
| ~ 120 | 0.15 | 0.3 | 0.8 |
| ~ 30 | 0.1 | 0.2 | 0.5 |
| 3~6 | 0.05 | 0.1 | 0.2 |
| 등급 GRADE | A | B | C |
| 기계 가공품 MACHINING (±) | | | |
| 규정사항은 일반공차표 GENERAL TOLERANCE | | | |

본 도면은 당사 재산으로서 허가없이 무단복사/배포 금지됨. PROPERTY OF ISSUING ENTITY. CANNOT BE DISTRIBUTED OR REPRODUCED WITHOUT AUTHORIZATION.

CATIA